# Reposacabezas Hexagon Pro

Este reposacabezas ajustable **ofrece una adaptación precisa a la forma y posición de la cabeza del usuario** gracias al sistema 3D y a las innovadores articulaciones con forma de «dedos». **Estas articulaciones individuales del reposacabezas Hexagon Pro™ se ajustan para amortiguar y sujetar la cabeza en cualquier posición,** adaptándose así a las necesidades del usuario y proporcionándole una óptima comodidad, sujeción y protección.
El mecanismo de reposacabezas **multiaxial** es **ajustable en profundidad, altura y ángulo**.
Este reposacabezas incluye la **almohadilla**, el **mecanismo de sujeción** y el **sistema para anclarlo en un respaldo rígido**. Puedes ver cómo se acopla al respaldo en la pestaña ***Instalación en respaldo.***

## Caract. y Espec.

- Reposacabezas ajustable
- Formado por articulaciones individuales que se ajustan para amortiguar y sujetar la cabeza en cualquier posición

- Este reposacabezas incluye la almohadilla, el mecanismo de sujeción y el sistema para anclarlo en un respaldo rígido

# Medidas

Medidas en mm.

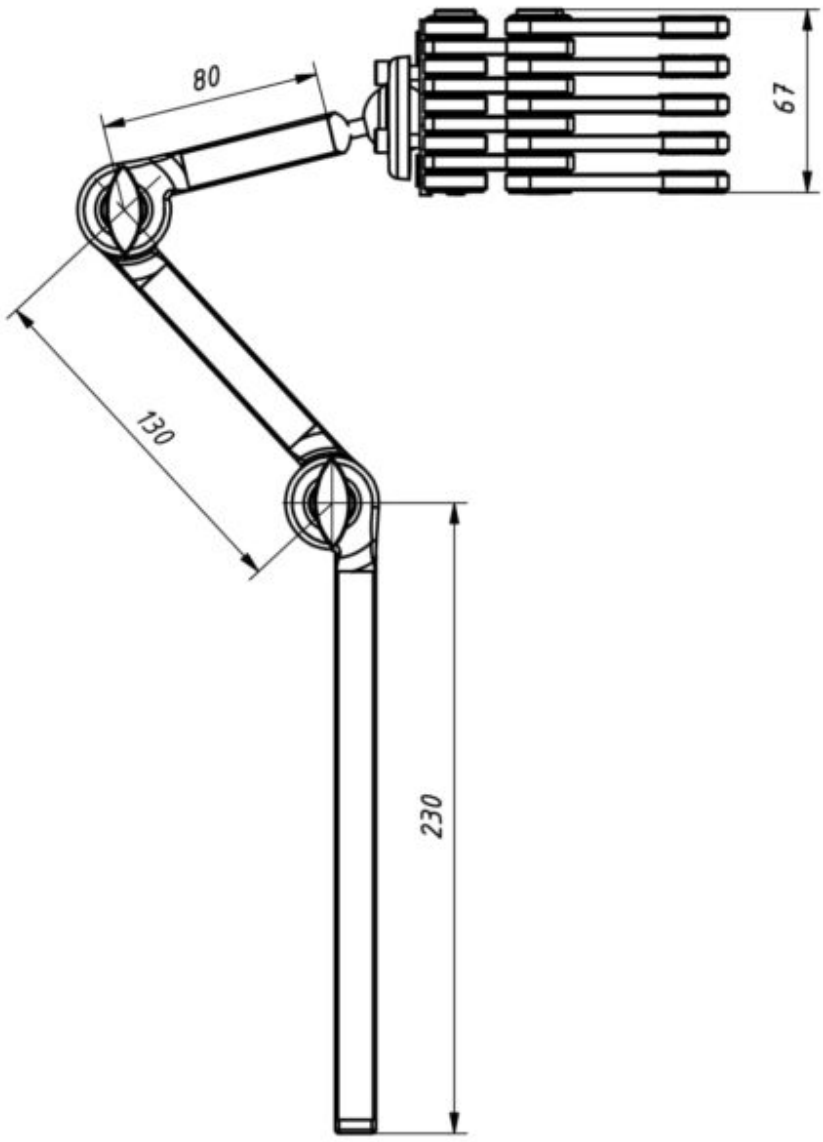
80
130
230
67

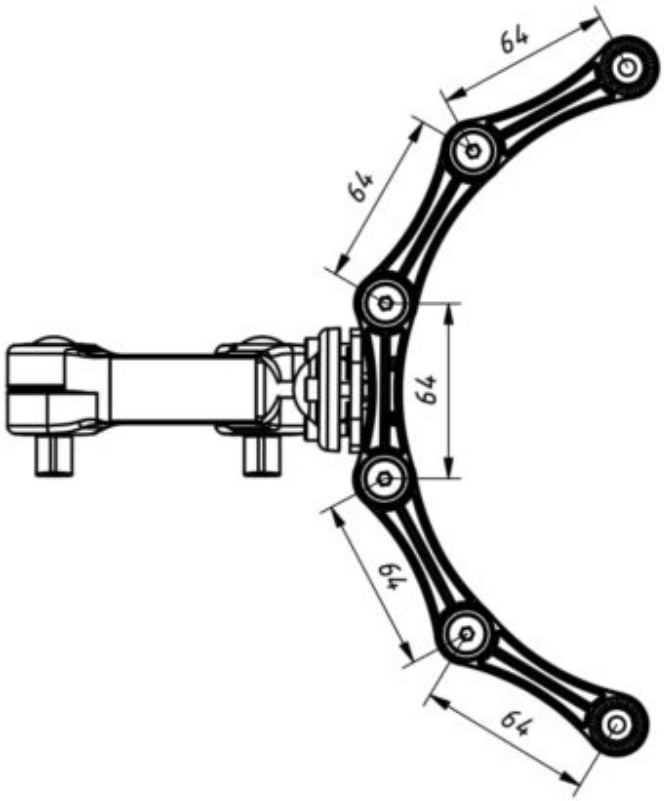
64
64
64
64
64

## Modelos y tallas

- AK-ZBI_735 Reposacabezas Hexagon Pro - Talla única

## Instalación en respaldo