Bandeja Kidoo



La bandeja para la silla terapéutica **Kidoo** es de madera contrachapada y es fácil de montar y desmontar.

Medidas

Talla 1

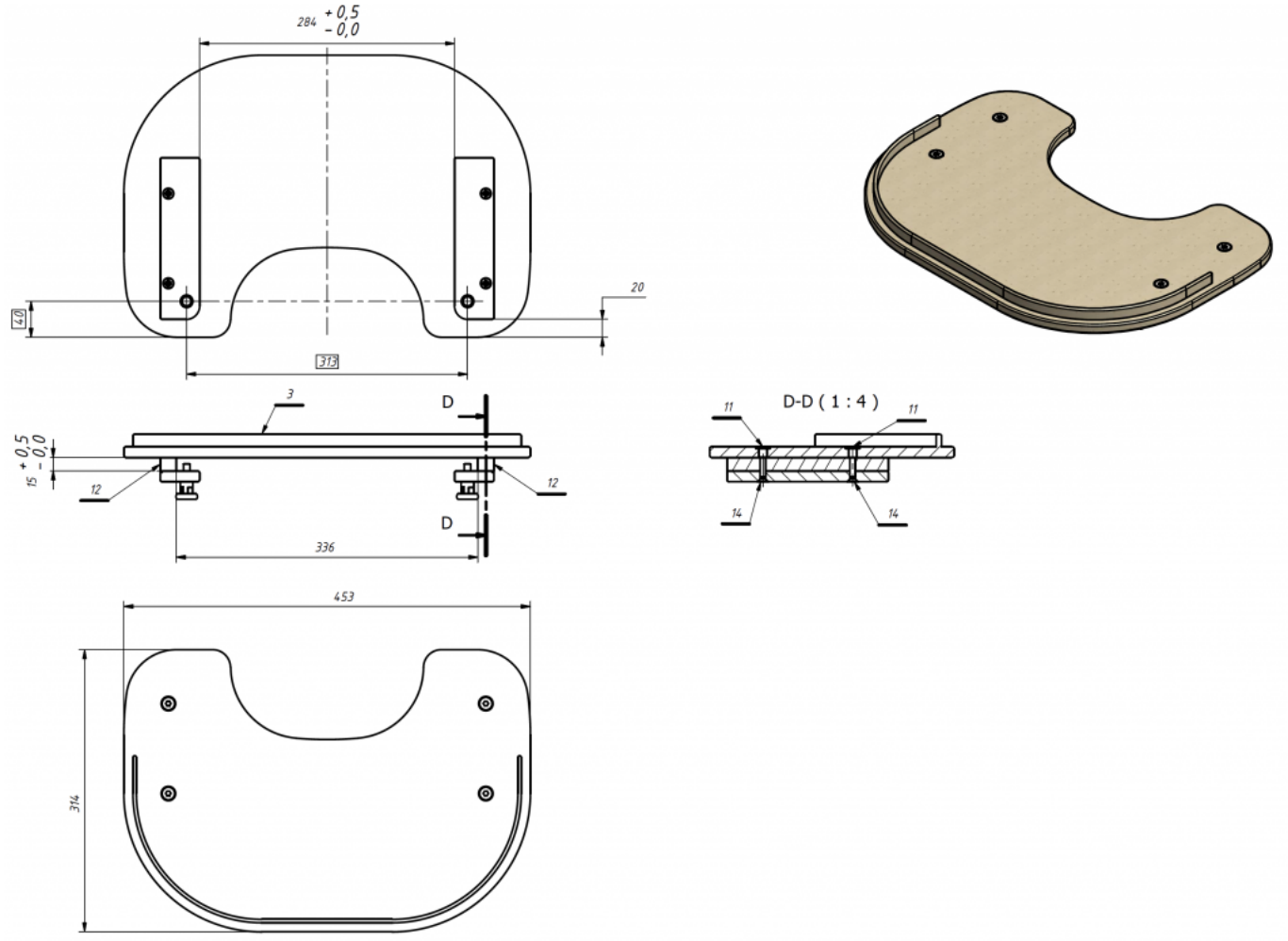

Talla 2

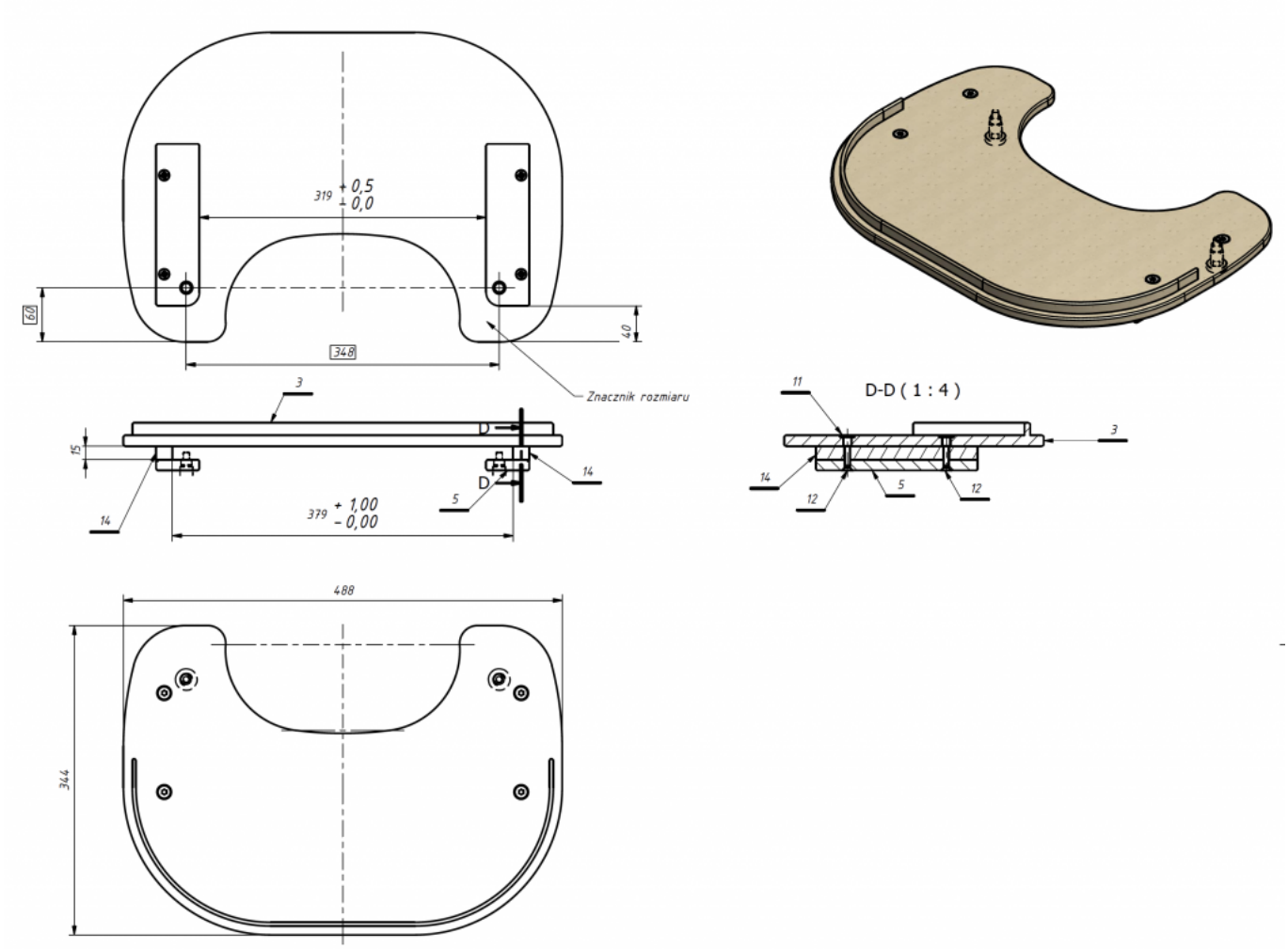
319 + 0,5 - 0,0
68
348
40
Znacznik rozmiaru
3
15
14
379 + 1,00 - 0,00
5
D
D-D (1 : 4)
11
12
488
344

Talla 3

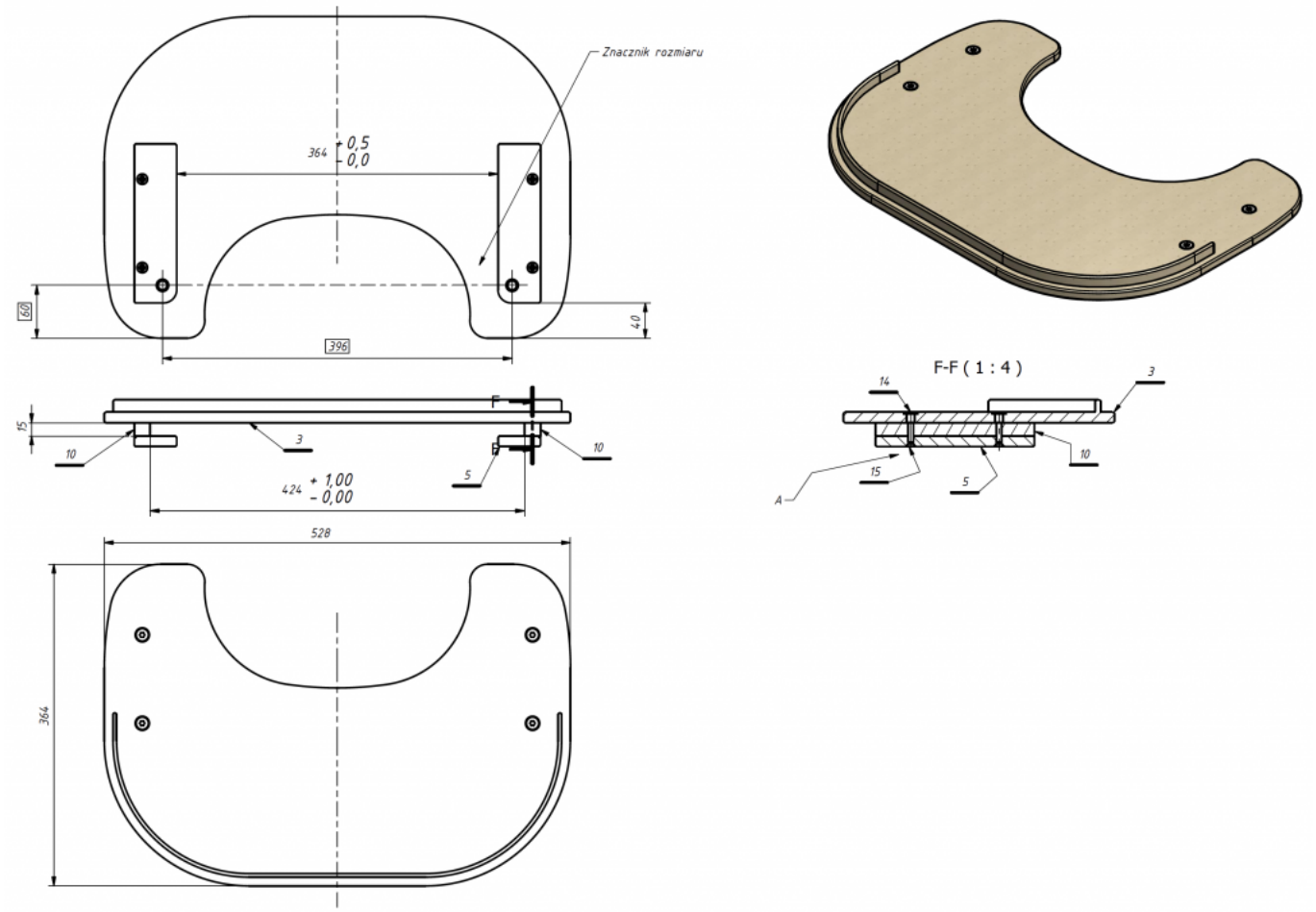
Znacznik rozmiaru
364 +0,5 -0,0
69
396
40
15
10
3
F
5
424 +1,00 -0,00
528
364
F-F (1 : 4)
14
3
10
15
5
A

Talla 4

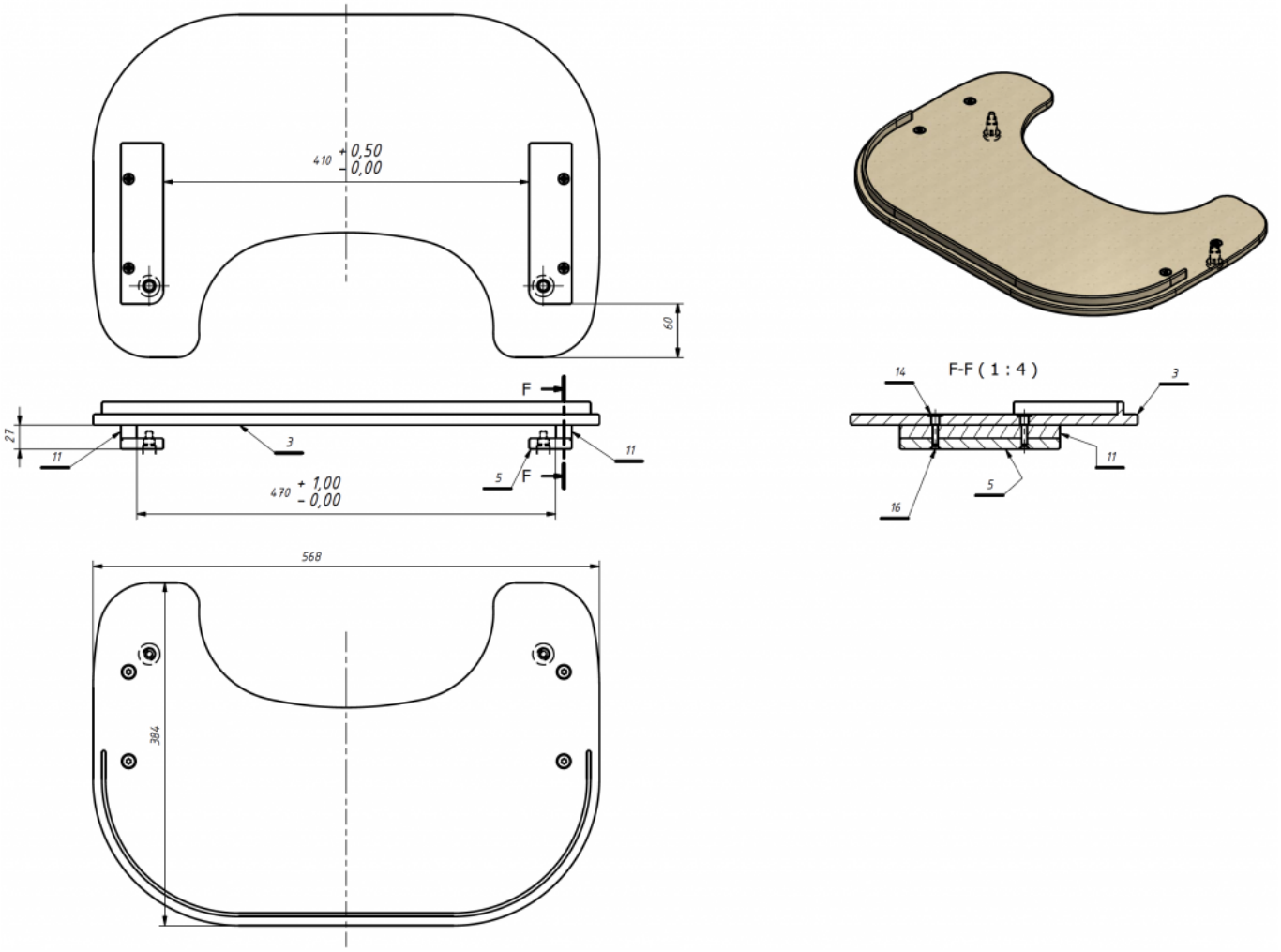

Modelos y tallas

- AK-KDO-403 Bandeja Akces Med - Silla Kidoo