Taco abductor Kidoo



El taco abductor se puede utilizar con la **silla terapéutica** Kidoo.
La forma del taco abductor alienta a una posición correcta. Se puede quitar fácilmente. Está fabricado en espuma blanda, con tapizado impermeable fácil de lavar.

Medidas

Talla 1

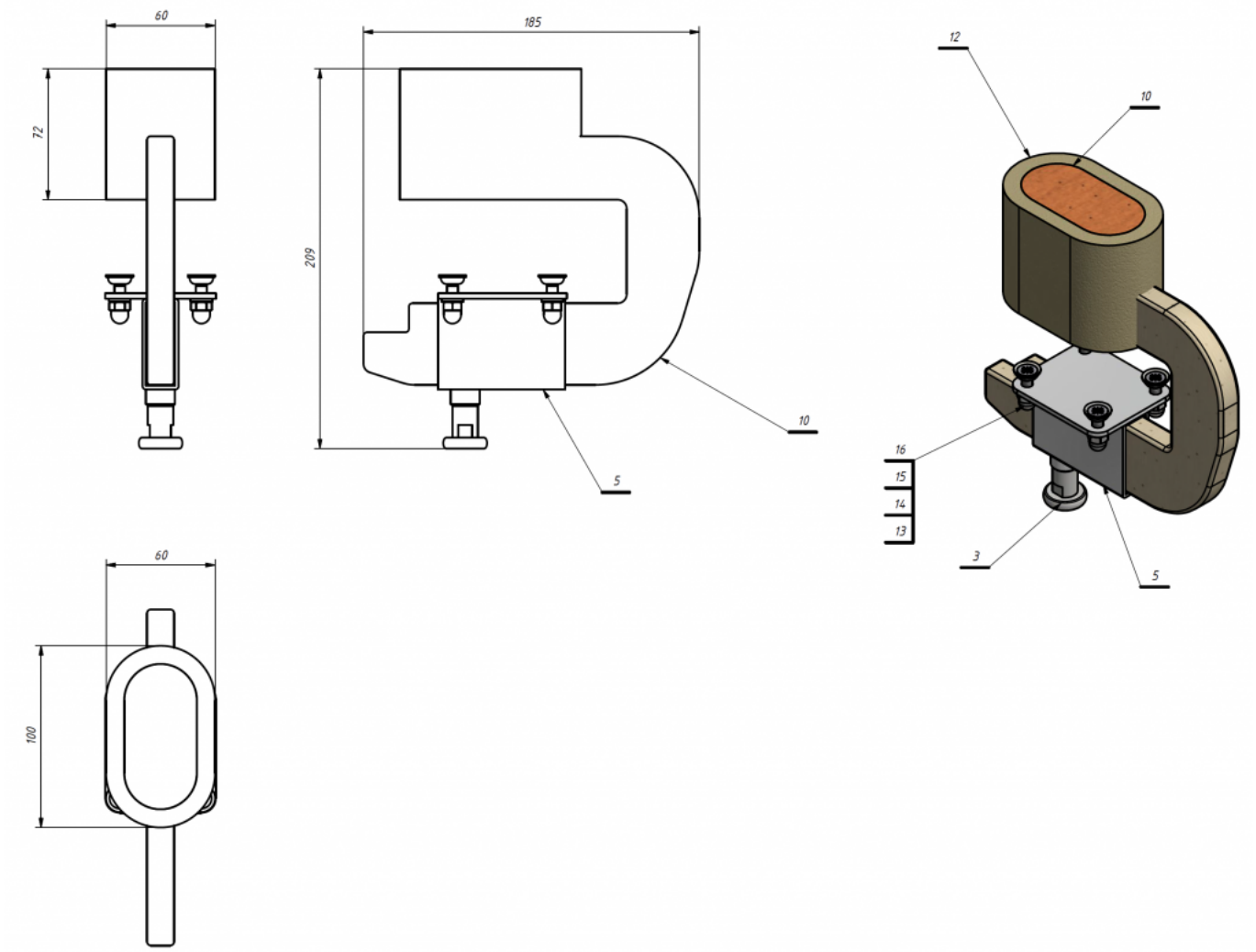

Talla 2

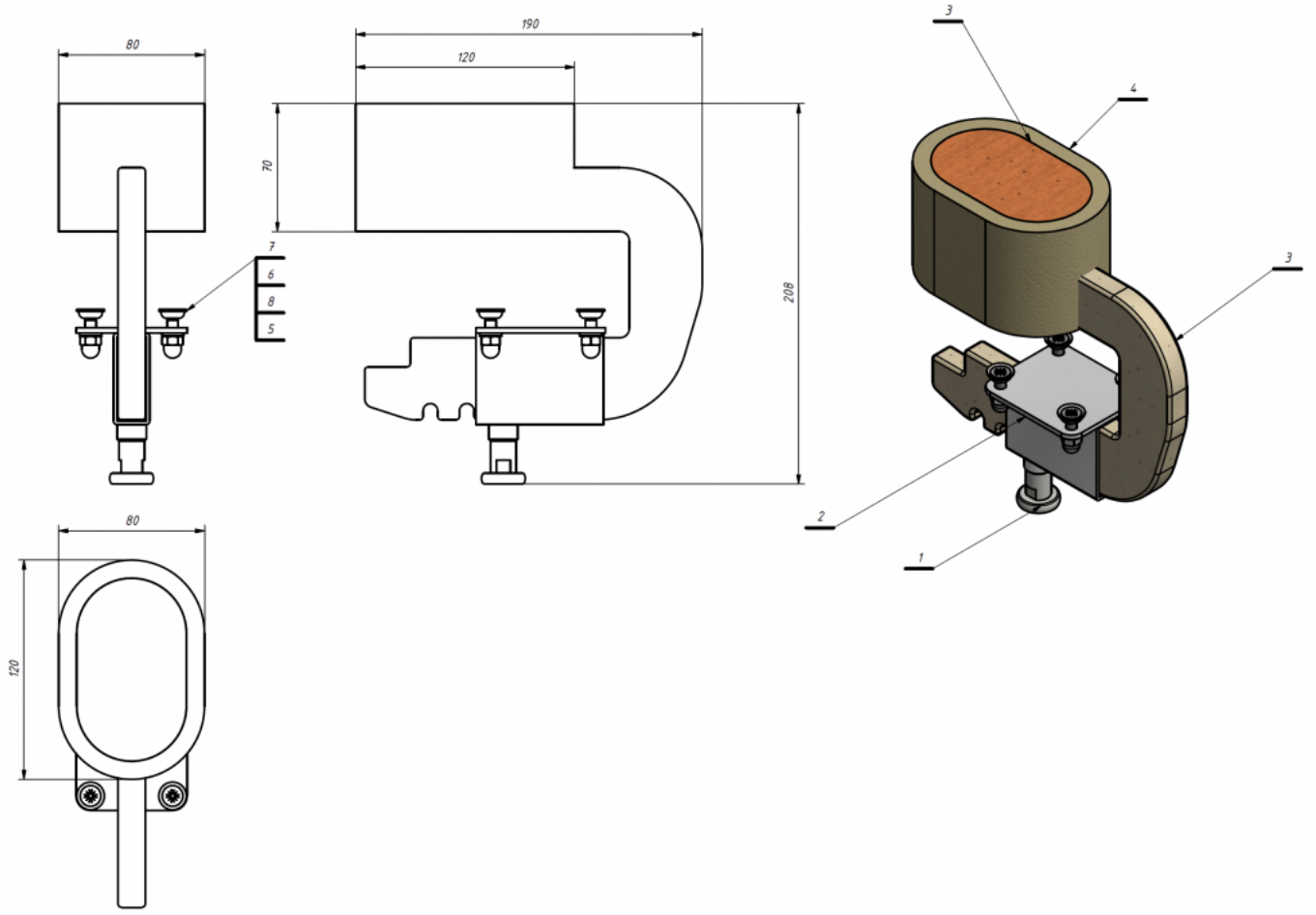
80
190
120
70
208
7
6
8
5
80
120
3
4
3
2
1

Talla 3

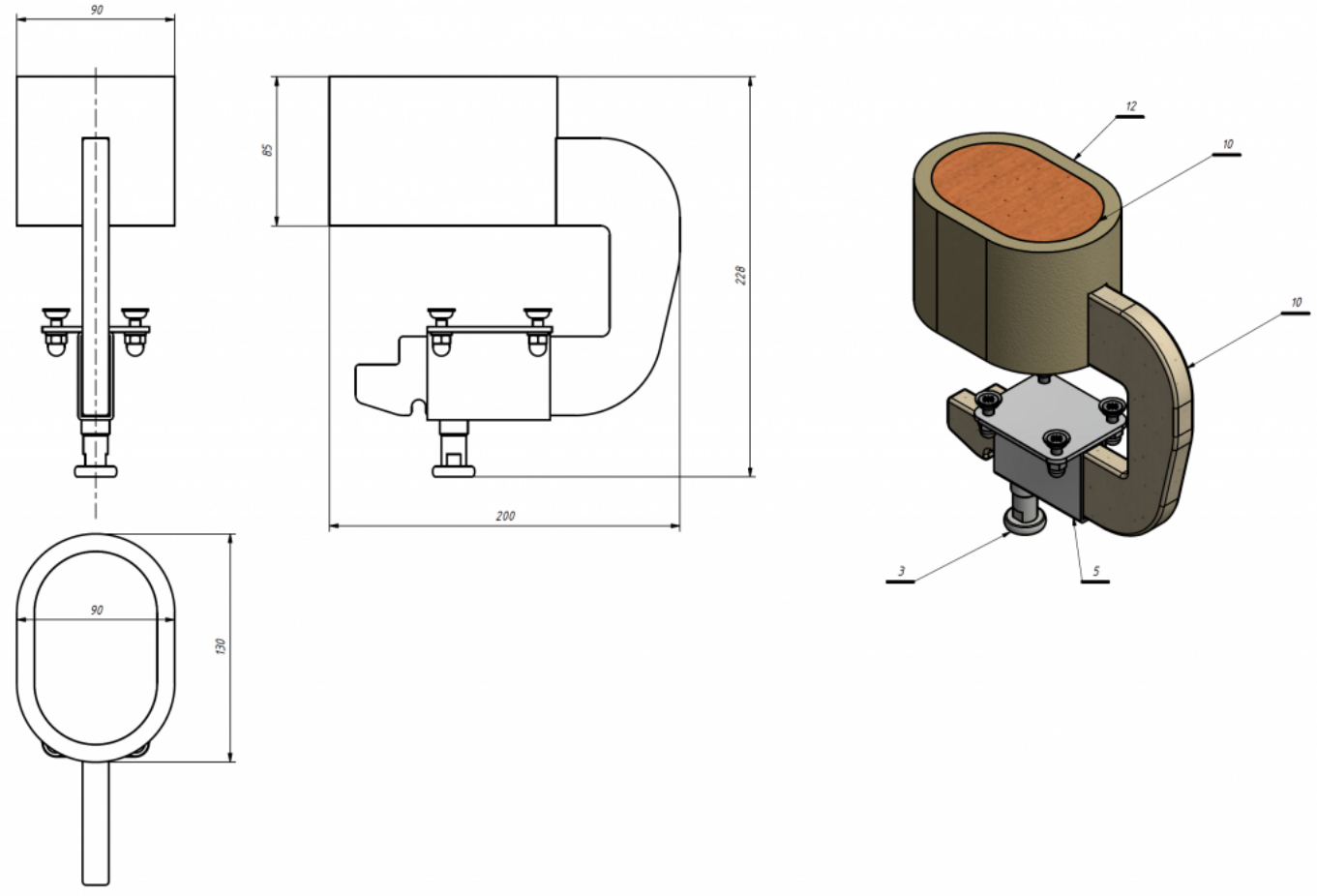
90
65
228
200
90
130
12
10
10
3
5

Talla 4

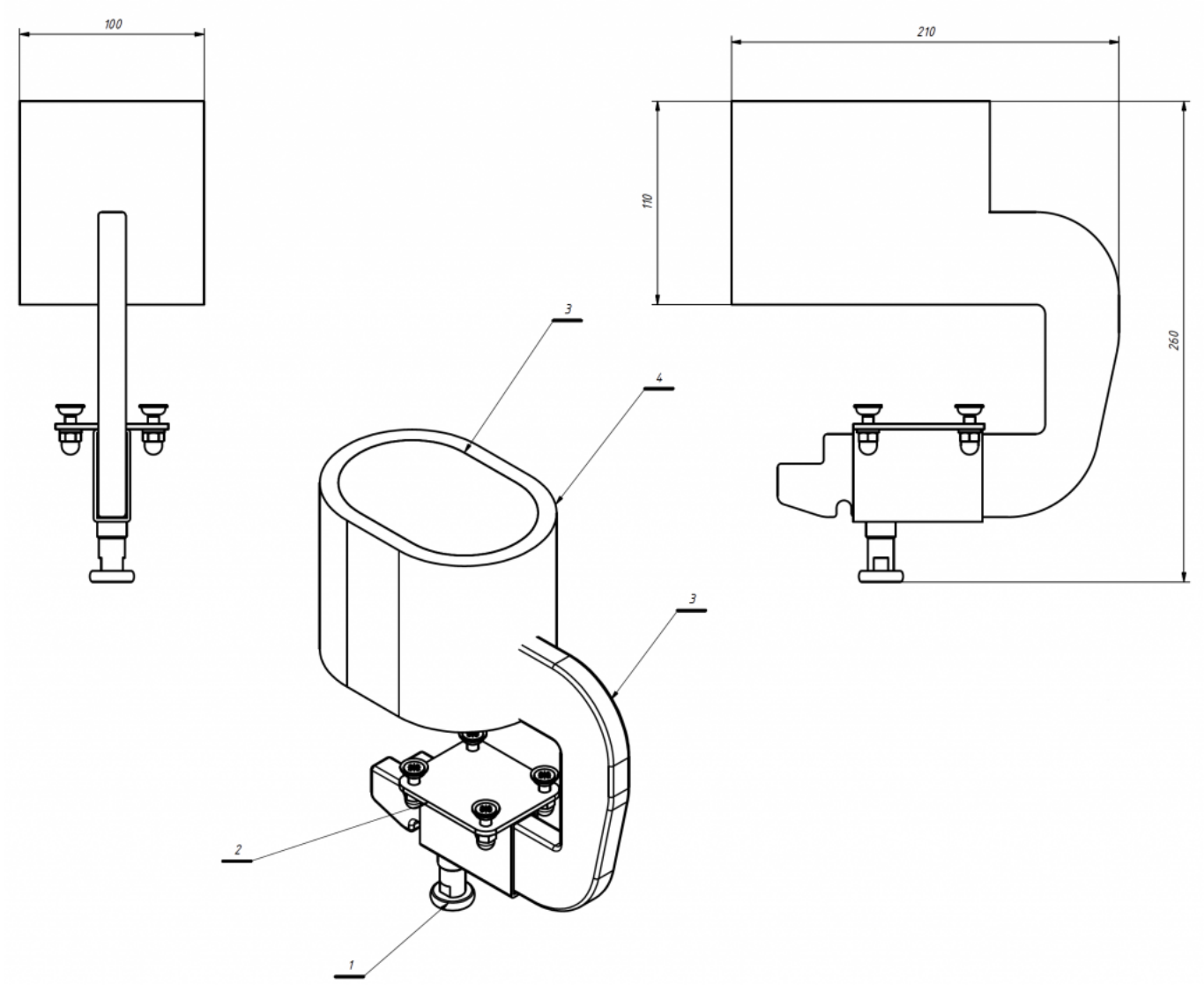

Modelos y tallas

- AK-KDO-128 Taco abductor - Silla Kidoo