Almohadilla de reposacabezas PU-KO-10-S



Reposacabezas de espuma PU negro con inserción y soporte de bola Ø 25 mm con laterales largos.

Medidas

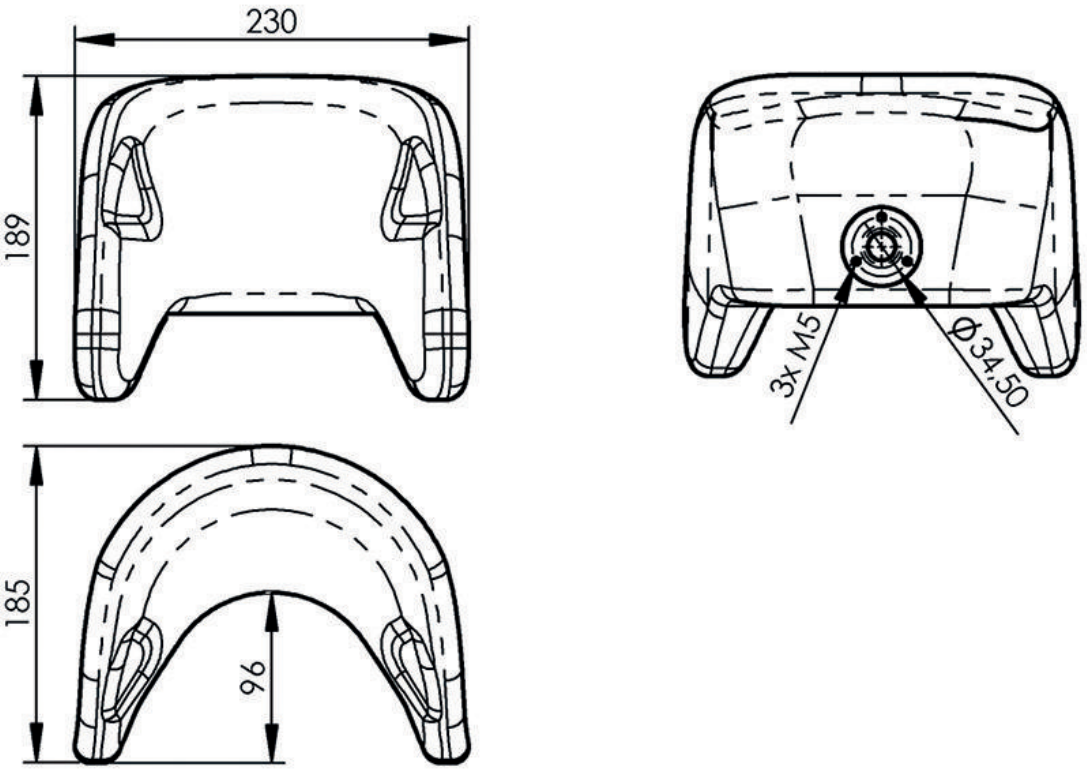

Modelos y tallas

- PU-KO-10-S PU-KO-10-S - Reposacabezas de espuma PU negro con inserción y soporte de bola Ø 25 mm con laterales largos