Suports de tronc Jordi



Els suports de tronc es poden utilitzar amb la **cadira terapèutica Jordi**.
Es poden ajustar en amplada, proporcionen estabilització lateral addicional i es poden muntar a diferents altures.

Mesures

Talla 1

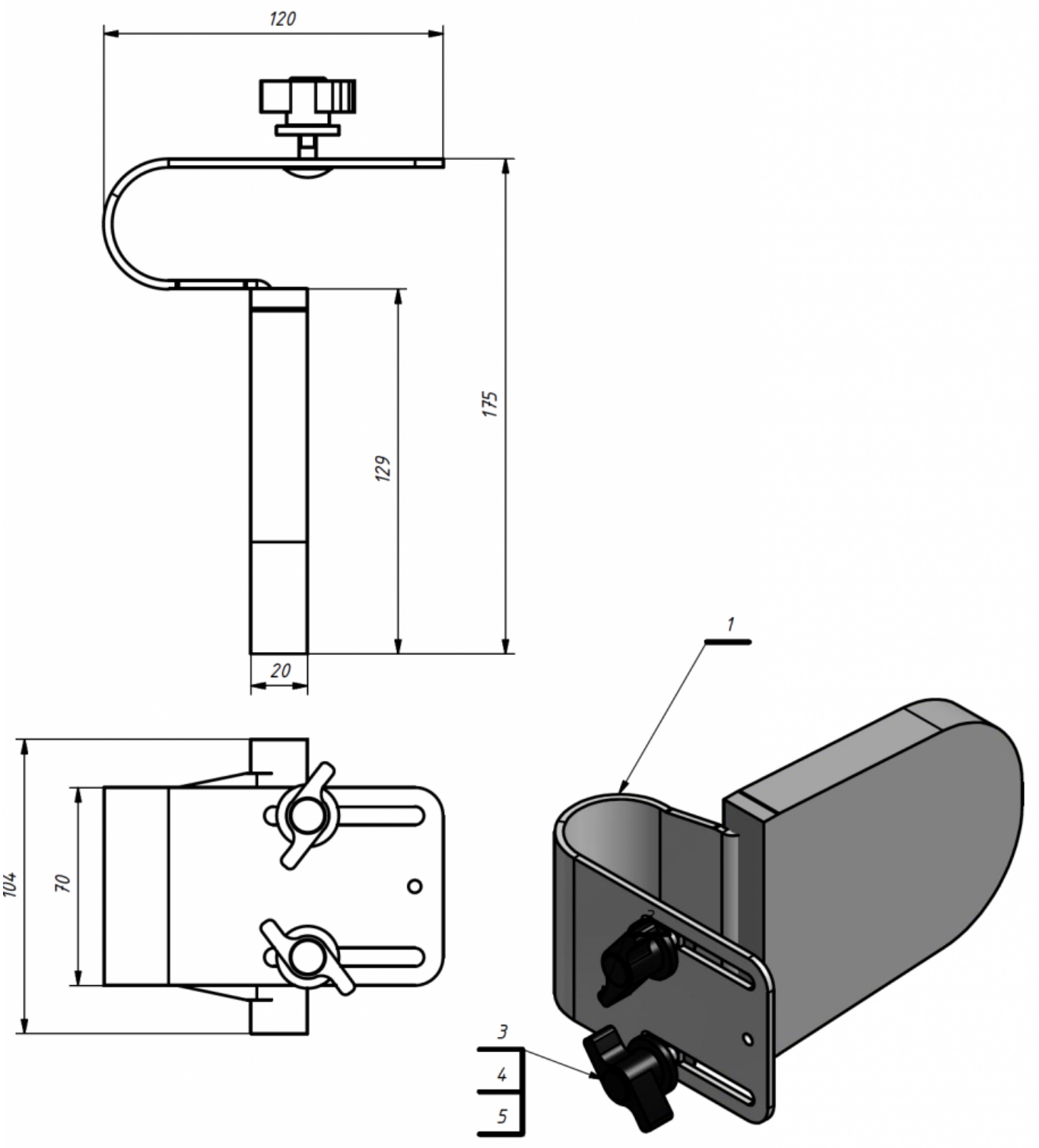

Talla 2

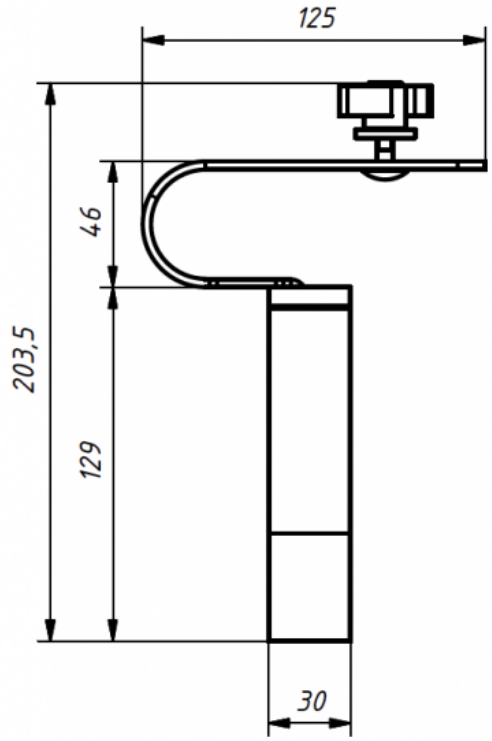

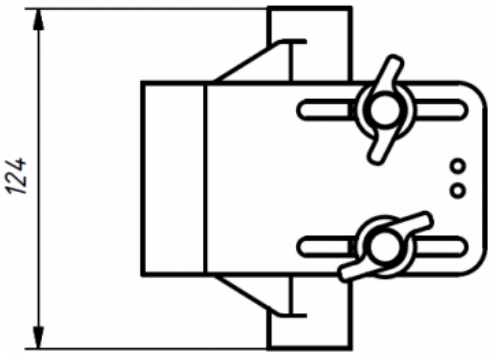

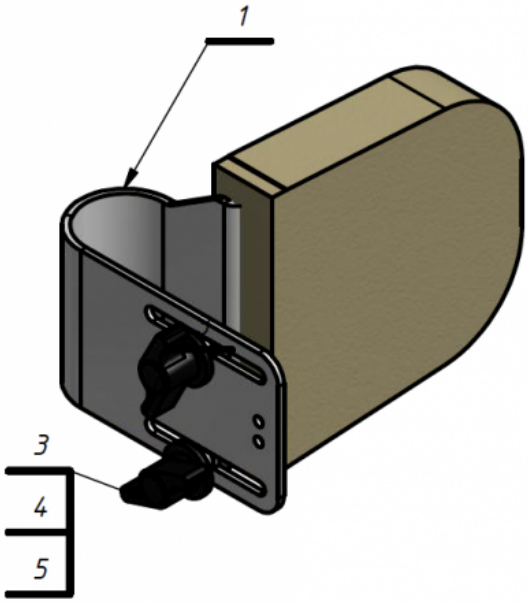

Talla 3

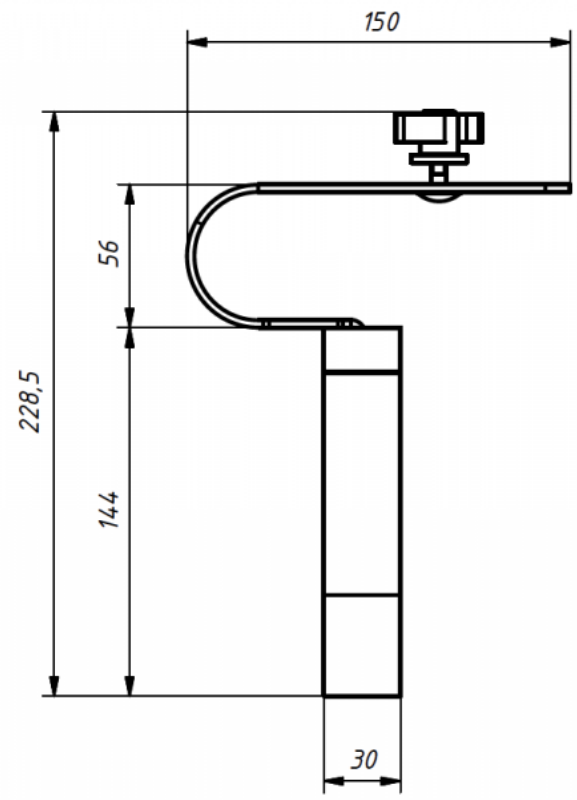

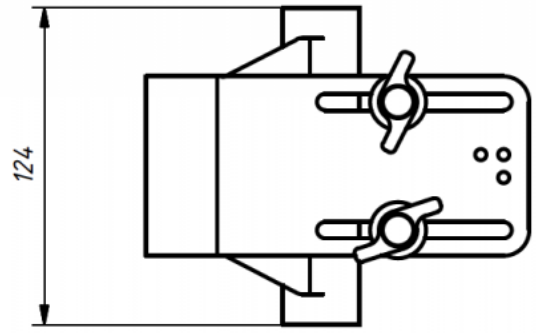

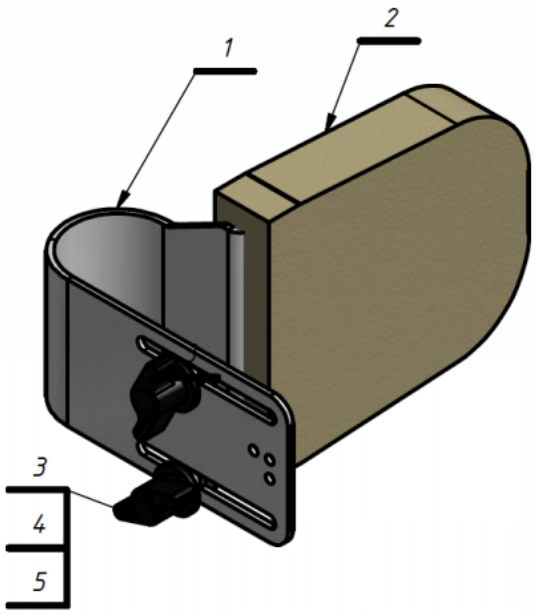

Talla 4

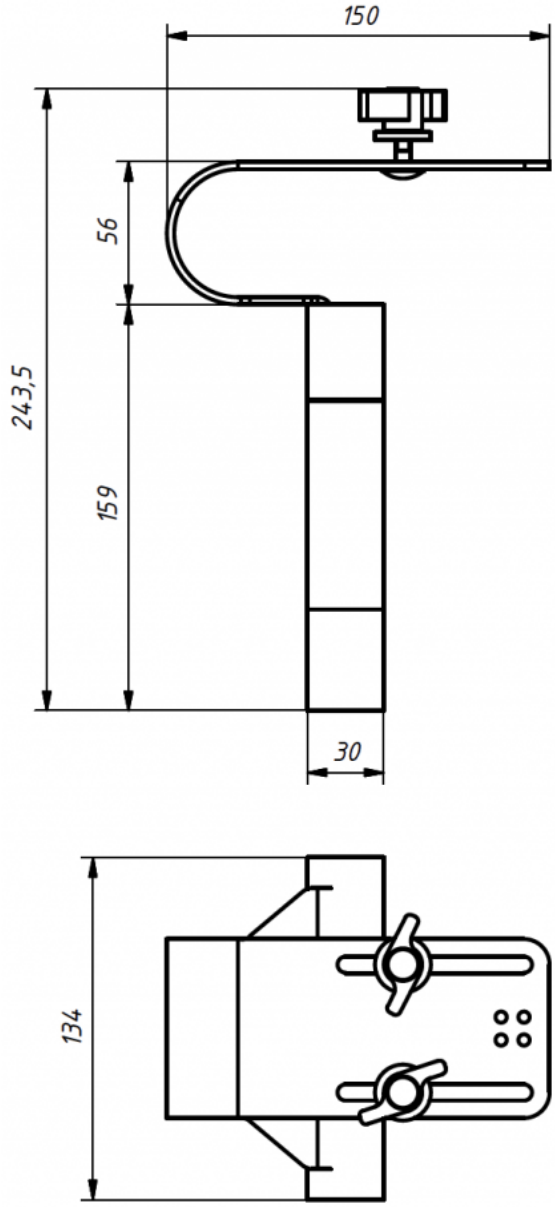

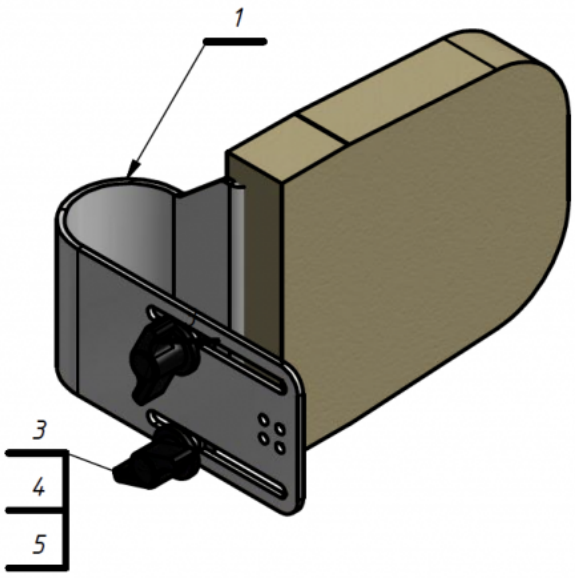

Models i talles

- AK-JRI-155 Suports de tronc - Cadira Jordi